公差	符号	年・月・日	訂　正　履　歴	記印	検印
B級					

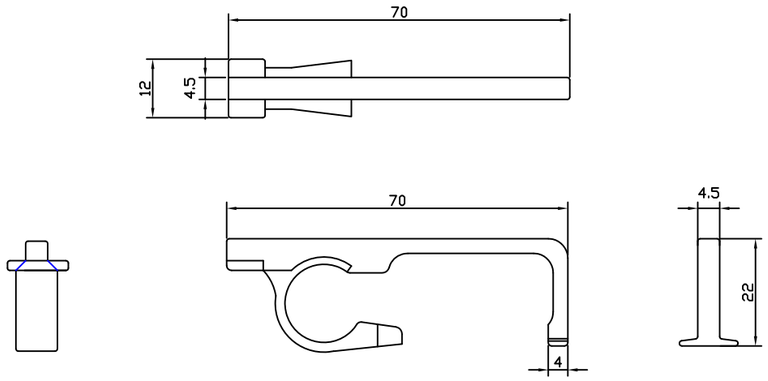

R:トッテレバー

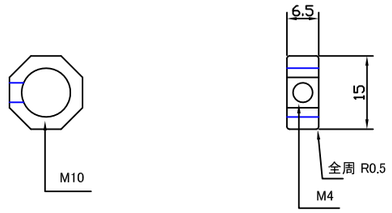

ねじ付リング（ブッシュ）

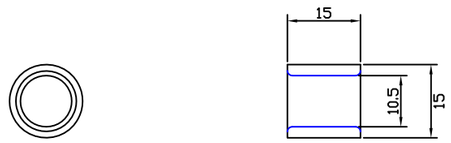

スリーブ

C:キャップ

2倍率

ワッシャー（調整用）

No	図番	部品名	材質	寸法	数／台	材質処理・表面処理	加工・記事
		ワッシャ	P.P				
		スリーブ	P.P				
		ねじ付リング（ブッシュ）	POM				
		キャップ	P.P				
		トッテレバー	P.P				

合議		メーカー		銘柄	
		設計部署	（株）京　光		
尺度	N/1	設計	菅原	'13.03.26	
		製図	菅原	'13.03.26	
		検図	菅原	'13.04.03	
		制定			

品番	RR-CRSWN	組立図番	発行日付・印
図名	RR備品		再2014.04.03 株式会社　京　光
図番	KSRRP-B83004		